Tloris zgoraj

M 1:50

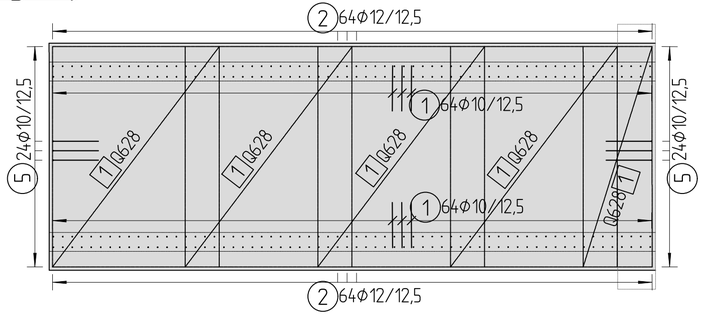

Tloris spodaj

M 1:50

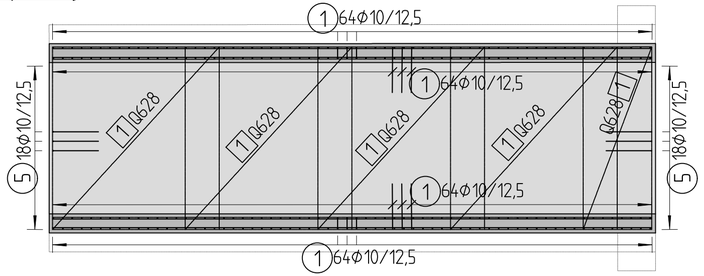

prerez prepusta

M 1:50

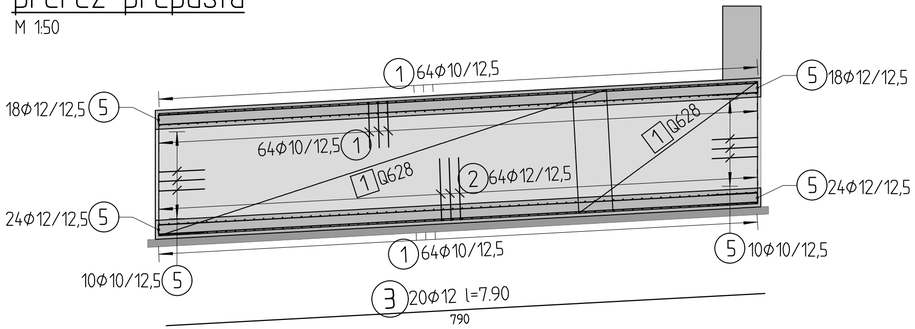

prerez 1-1

M 1:25

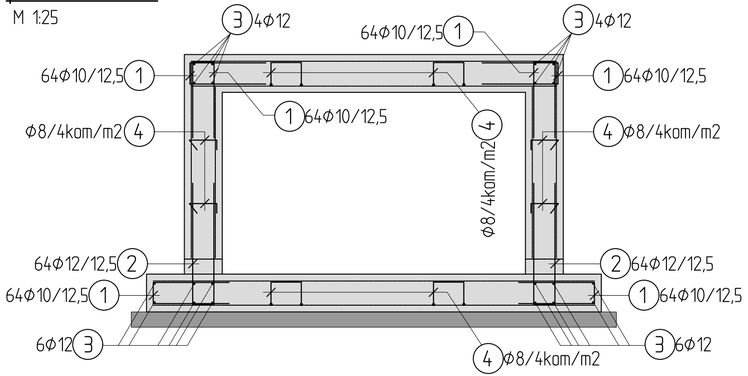

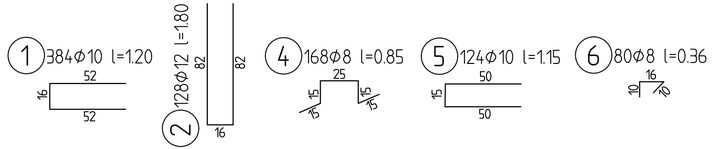

naročnik:	OBČINA MISLINJA Šolska cesta 34, 3282 Mislinja		načrt:	...	
			št. projekta:	1112/26	datum: februar 2026
			št. načrta:	...	merilo: M 1: 50, 25
izvajalec:	ISB sko statični biro, d.o.o. Glavni trg 17/b, 2000 Maribor		šifra CC:	...	
			objekt:	Sanacija lokalne ceste Zg. Dovže-Jerloška seča-Turičnik (odsek ob Dovžanki)	
			cesta:	LC 261111	
			odsek:		
id. številka:	IZS 0438		faza:	PZI	
podizvajalec:			opis risbe:	armaturni načrt prepusta med profiloma P76-P77	

	ime in priimek		podpis
vodja projekta:	M. Krajnc	dipl.in2.grad.	
ident. št. IZS	IZS G-0584		
odg. projektant:	M. Krajnc	dipl.in2.grad.	
ident. št. IZS	IZS G-4691		
izdelal:	A. Matic	gr. teh.	

št. odseka:	arhivska številka:	faza/objekt:	
...		....	
šifra risbe:	črtna koda arhiva:		
...			
št. priloge:	G.86		
avtor risbe:	ISB d.o.o., Maribor		
id. št. risbe:	1112/26 G.86		